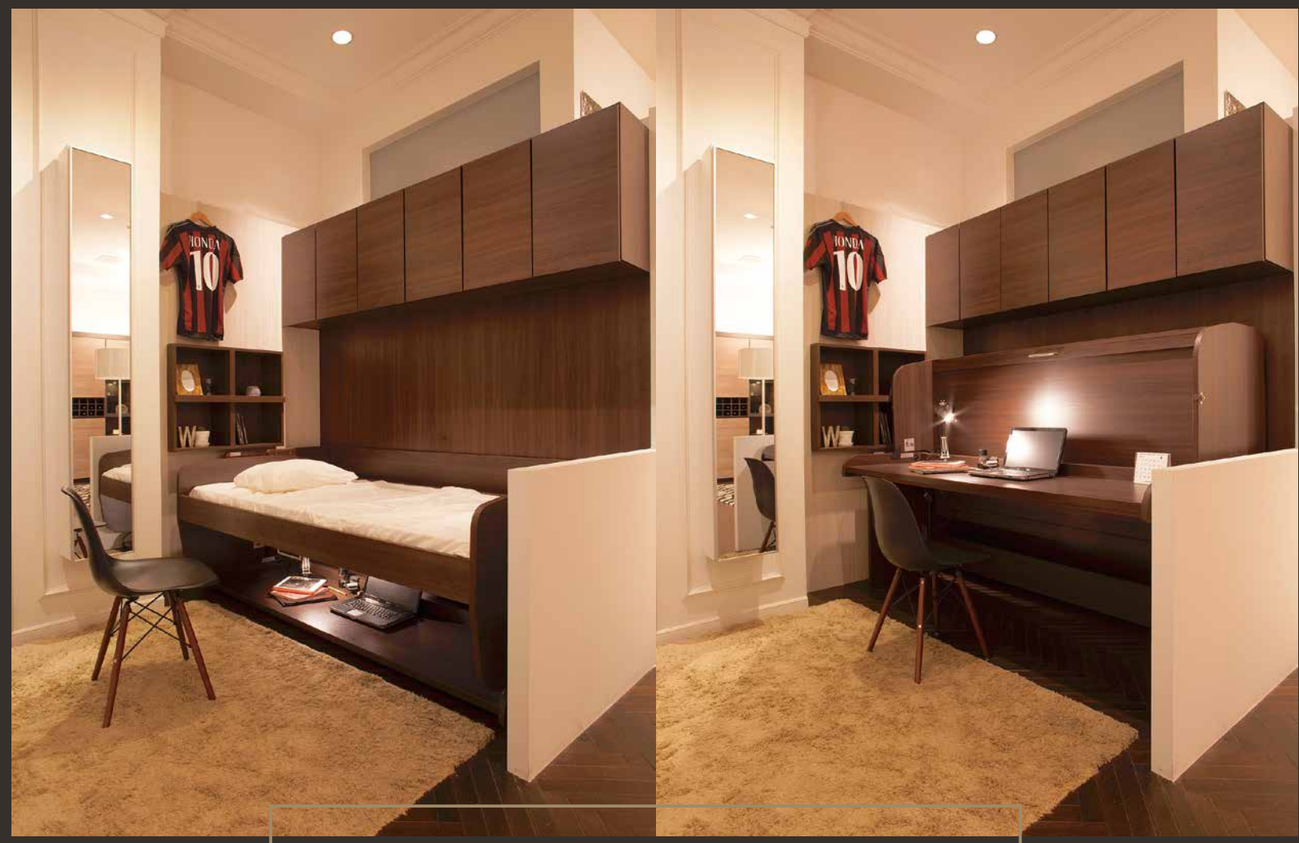

格　納
デスクベッド

cuuma original furniture

2024年7月1日以降に納品するご物件への適応価格となります。
2024年6月30日までに納品するご物件には旧価格カタログをご参照ください。

info@cuuma.jp

東京オフィス　東京都港区南青山 7-8-4 高樹ハイツ 6A
TEL 03-5468-3468　FAX 03-5468-3469

ショールーム　東京都港区南青山 5-10-12 青山 EDGE2F
TEL 03-6805-0173 10am-19pm (受付 10:30-18:00) 予約優先・水曜定休

本カタログは2024年4月現在のものとなります。
商品改良のため、予告なく改廃や仕様が変更する場合がございます。
また、価格の改定を実施する場合もございますので、予めご了承下さい。

2024.04

1台で2役 desk & bed

格納デスクベッド

ハンドルの上げ下げで
2つの用途に切り替えられます

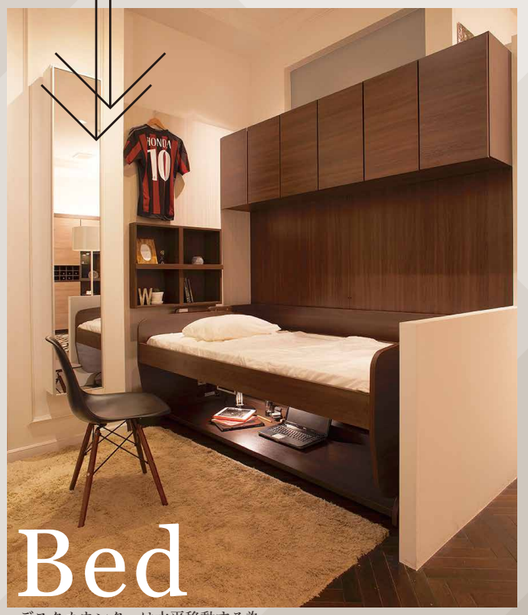

デスクカウンターは水平移動する為
パソコン・本などを載せたままベッド状態にできます

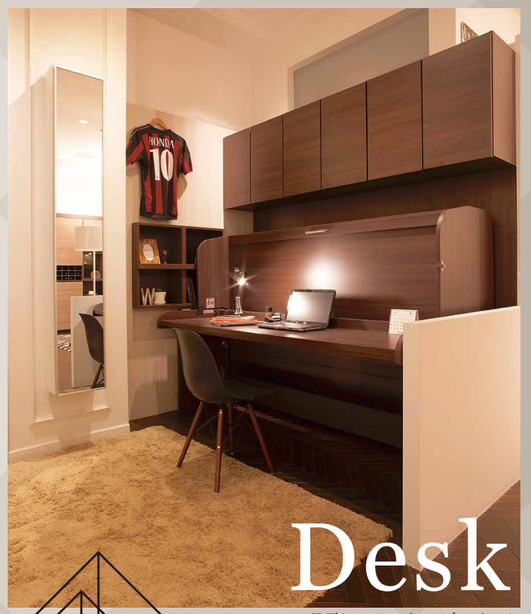

※ 吊戸とバックパネルは含みません

W2146

商品代 ¥877,800（税込 ¥965,580） ＋ 配送施工費(商品代金の15%) ¥139,700（税込 ¥153,670） ＝ **¥1,017,500**（税込 ¥1,119,250）

姿　図

＊詳細は別紙図面をご確認下さい。

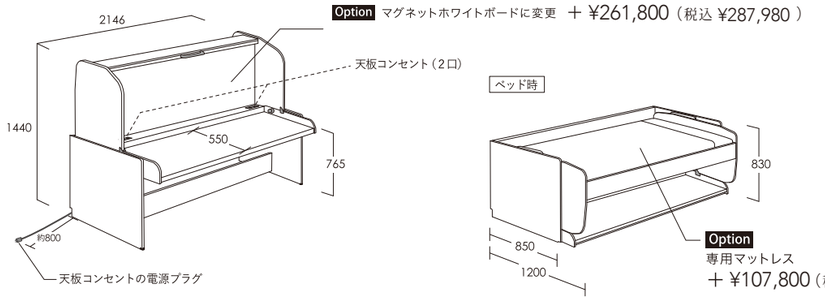

品質に関して

最終的な製造は国内で行っており、一般財団法人「つくば建設試験研究センター」による試験を実施。
120kg・24時間対荷重テスト・10,000回の開閉テストをクリアしております。

注意事項

■納品～施工に関しまして
・納期は、ご注文後 約6週間となります。　・設置スペースには、「奥行き2000mm」「天地1460mm」以上の有効スペースが必要です。
・納品は、現地組み立てのノックダウン式です。(作業時間目安3時間程度)
・壁への固定は不可となり、置き型家具です。(固定をすると、歪みが発生いたします。)
■ご使用上の注意
・格納デスクベッドは、両サイドのアーム金具で可変いたします。商品特性上及び構造に伴い、多少軋み音がする場合がございます。
・ベッド状態にする際は、高さ420mm以上の物がデスク上にあると、干渉します。
・推奨のマットレスサイズは970mm×1950mmです。厚みは、掛け布団を含んで300mmまでとなります。
・ベッド状態の耐荷重は、120kgまでです。(耐荷重にマットレスの重さは含まれません)　・デスク状態の耐荷重は、20kgまでです。
・デスクのロックをした状態で、デスクカウンター上に重いものを乗せると、ロックがずれる可能性がございます。必ずロックを解除した状態で、ベッド状態にして下さい。
・ベット状態にした際に、がたつき等が生じる場合は、デスクカウンター下にアジャスターがございますので、床のレベルの状態に合わせて調整して下さい。
・デスクからベッドにする際は、ハンドルを持ち、デスクカウンター上を押しながら引いて下さい。

Color

ホワイト　アイボリー　ダークグレー　ボスコ　カプチーノ　アッシュ　ノーチェ　モディ

W2000（特注サイズ）

商品代 ¥698,000（税込 ¥767,800） ＋ 専用マットレス ¥128,000（税込 ¥140,800）＋ 配送施工費(商品代金の15%) ¥123,000（税込 ¥135,300） ＝ **¥949,000**（税込 ¥1,043,900）

＊特注寸法となるため
専用マットレスとなります

姿　図

＊詳細は別紙図面をご確認下さい。

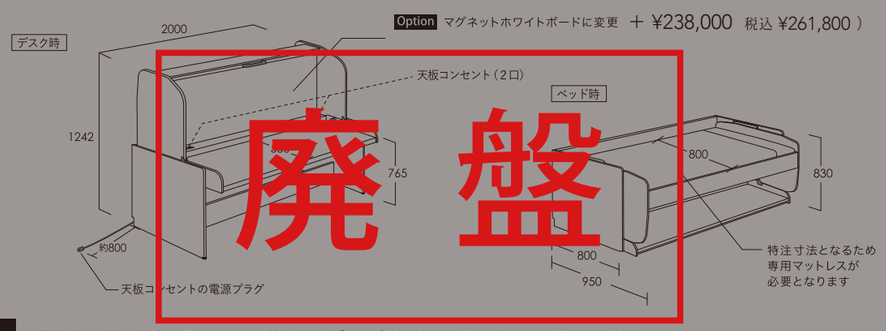

品質に関して

最終的な製造は国内で行っており、一般財団法人「つくば建設試験研究センター」による試験を実施。
120kg・24時間対荷重テスト・10,000回の開閉テストをクリアしております。

注意事項

■納品～施工に関しまして
・納期は、ご注文後 約6週間となります。　・設置スペースには、「奥行き1800mm」「天地1270mm」以上の有効スペースが必要です。
・納品は、現地組み立てのノックダウン式です。(作業時間目安3時間程度)
・壁への固定は不可となり、置き型家具です。(固定をすると、歪みが発生いたします。)
■ご使用上の注意
・格納デスクベッドは、両サイドのアーム金具で可変いたします。商品特性上及び構造に伴い、多少軋み音がする場合がございます。
・ベッド状態にする際は、高さ420mm以上の物がデスク上にあると、干渉します。
・ベッド状態の耐荷重は、120kgまでです。(耐荷重にマットレスの重さは含まれません)
・デスク状態の耐荷重は、20kgまでです。（片側に偏らないよう、左右均等荷重にして下さい）
・デスクのロックをした状態で、デスクカウンター上に重いものを乗せると、ロックがずれる可能性がございます。必ずロックを解除した状態で、ベッド状態にして下さい。
・ベット状態にした際に、がたつき等が生じる場合は、デスクカウンター下にアジャスターがございますので、床のレベルの状態に合わせて調整して下さい。
・デスクからベッドにする際は、ハンドルを持ち、デスクカウンター上を押しながら引いて下さい。

洋室 に ベッド ＋ 2mワイドのデスク!!

「格納ベッドデスク」を使えば、スペースの取りづらい洋室にも2mワイドのデスクスペースが実現できます。
スペースが空いた分、導線を確保でき、より快適な空間として活用することが出来ます。

洋室image

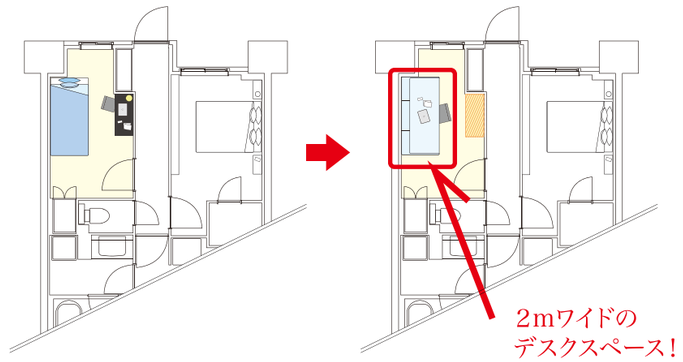

実際の動きは、動画でもご覧いただけます
https://youtu.be/6P9FZ5_aW1g